BOJKE
—博亿精科—

WRS-44D-S 超薄型 光电传感器系列说明书

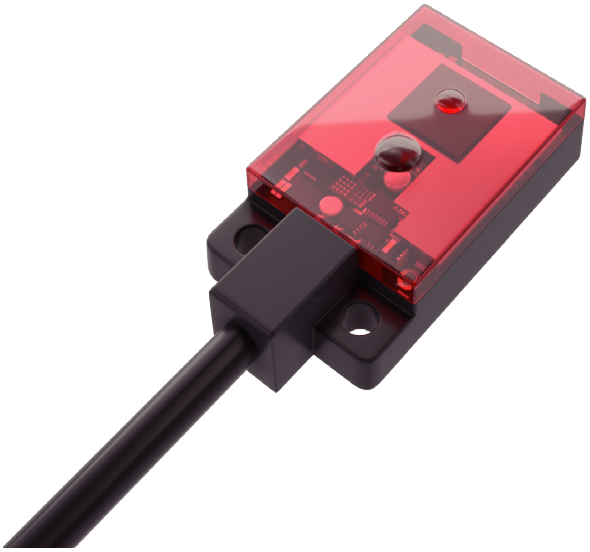

⚠ 本产品不能作为安全装置保护人体使用

产品接线图

NPN 输出

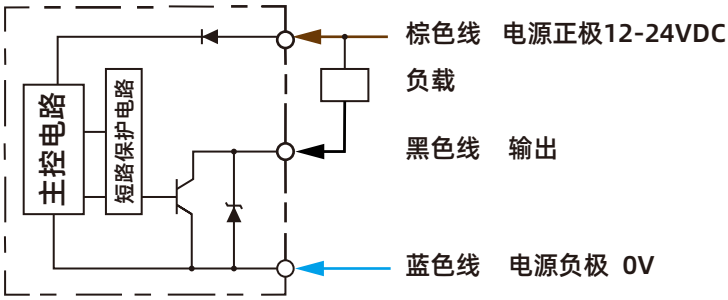

PNP 输出

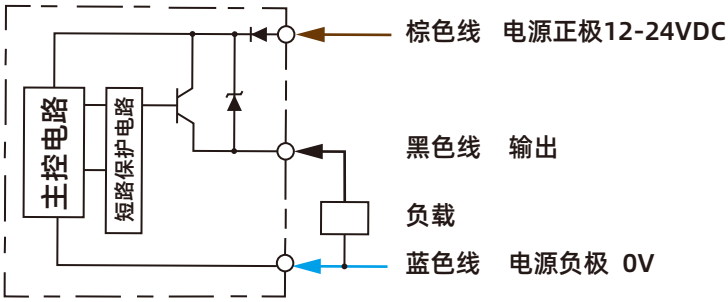

规格参数

型号/类别	漫反射			
	WRS-044ND-S	WRS-044PD-S	WRS-044NAD-S	WRS-044PAD-S
控制输出	NPN.NO	PNP.NO	NPN.NC	PNP.NC
检测范围	5-12mm（白纸）、5-9mm（黑纸）			
光斑尺寸	MIN：Φ2mm（10mm处）、MAX：2.5×2.5mm（20mm处）			
连接方式	3芯电缆直径2.5mm 2米线长			
电源电压	12-24V DC			
光 源	650nm红色调制光			
灵敏度调节	无			
最大输出电流	50mA			
消耗电流	小于15mA			
反应时间	小于1毫秒			
电源极性反接保护	内 置			
短路及过载保护	内 置			
滞 回	15%			
环境温/湿度	-25℃至55℃/35%至85%相对湿度			
环境光强	日光:10,000lux，灯光:3,000lux			
IP保护等级	IP66			
尺 寸	长×宽×高 20.5*13*3.6			
外壳材料	ABS工程材料			

※ 漫反射光电开关最大检测距离是200×200mm不光亮白纸为检测物体。

尺寸图（单位:mm）

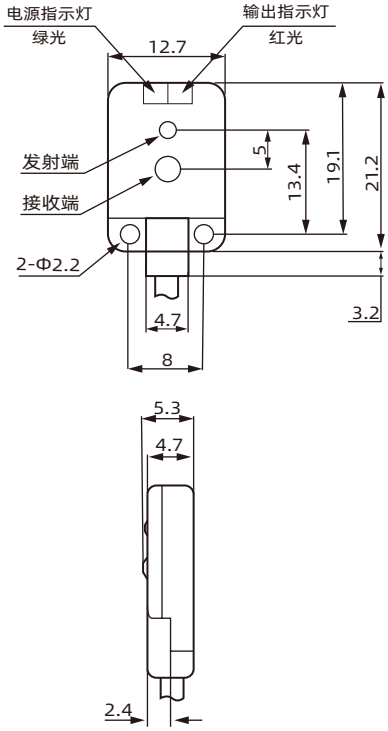

使用注意事项

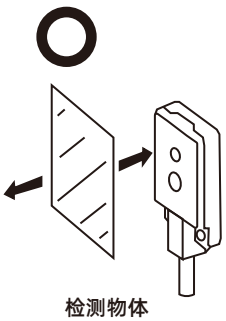

检测物体

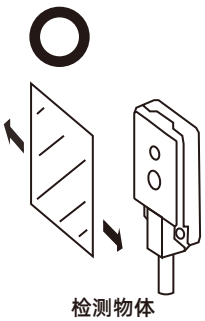

检测物体

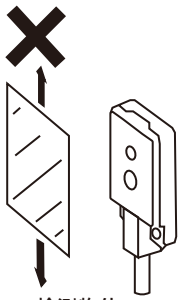

检测物体

不要用传感器在这个方向检测物体
这样可能导致不稳定的工作

注意：禁止物体撞击产品,禁止油污浸入产品透镜

该产品只是普通物体检测传感器，请勿用于安全性检测